ՏԱՆԻՔԻ ՊԱՏՈՒՀԱՆԻ ՀԱՏՈՒՅԹ

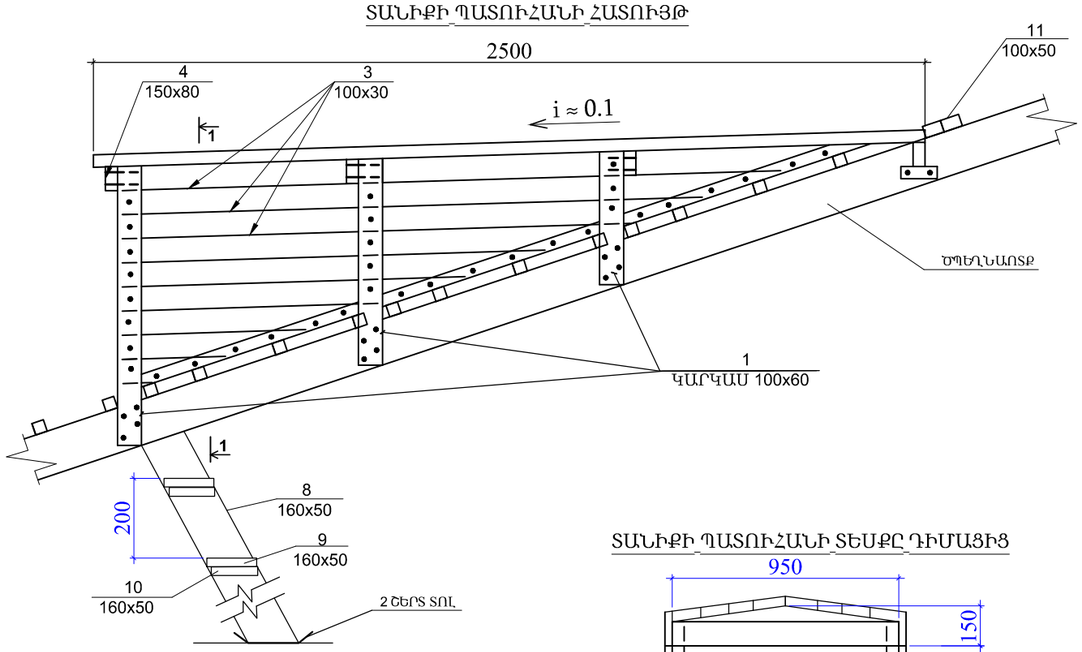

1-1

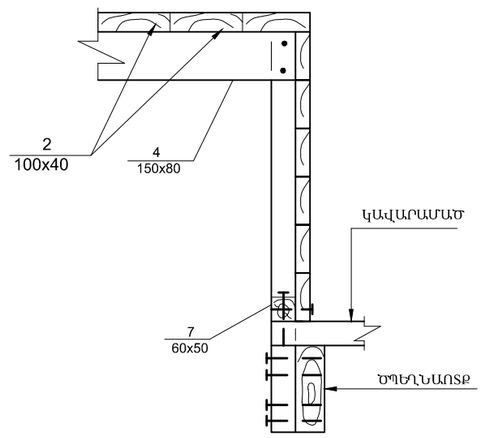

ՏԱՆԻՔԻ ՊԱՏՈՒՀԱՆԻ ՏԵՍՔԸ ԴԻՄԱՑԻՑ

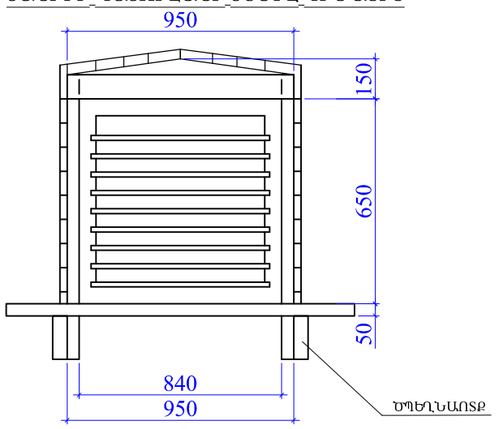

ՇԵՐՏԱՓԵՂԿԻ ՀԱՏՈՒՅԹ

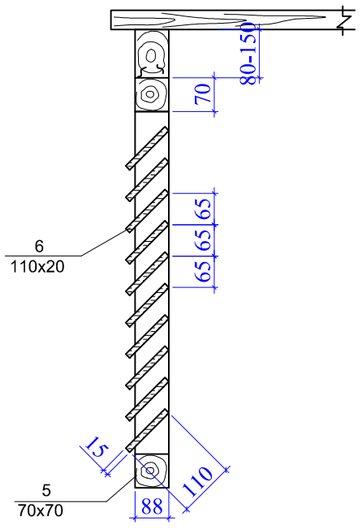

ՏԱՆԻՔԻ ՊԱՏՈՒՀԱՆԻ ՓԱՅՏԵ ՏԱՐՐԵՐԻ ՄԱՄՆԱԳԻՐ

ԴԻՐՔ	ԱՆՎԱՆՈՒՄ	ՀԱՏՎԱԾՔԸ (մմ)	ԵՐԿԱՐՈՒԹ.	ՔԱՆԱԿ (հատ)	ԾԱՎԱԼԸ (մ³)
1	ՏԱԽՏԱԿ	60x100	4.0մ		0.024
2	ՏԱԽՏԱԿ	100x40	25.0մ		0.100
3	ՏԱԽՏԱԿ	30x100	17.5մ		0.53
4	ՏԱԽՏԱԿ	70x150	3.8մ		0.040
5	ՁՈՐՍՈՒ	70x70	3.0մ		0.015
6	ՏԱԽՏԱԿ	20x110	6.0մ		0.013
7	ՁՈՐՍՈՒ	60x50	7.0մ		0.021
8	ՏԱԽՏԱԿ	50x160	3.0մ		0.024
9	ՏԱԽՏԱԿ	40x160	5.0մ		0.032
10	ՁՈՐՍՈՒ	60x50	1.6մ		0.05
11	ՏԱԽՏԱԿ	50x100	2.5մ		0.013
	ԸՆԴԱՄԵՆԸ՝ ՄԵԿ ՀԱՏԻ ՀԱՄԱՐ				0.339

ՏԱՆԻՔՆԵՐԻ ՊԱՏՈՒՀԱՆՆԵՐԻ ԸՆԴՀԱՆՈՒՐ ՔԱՆԱԿԸ-6ՀԱՏ

ԾԱՆՈԹՈՒԹՅՈՒՆ

1. ՄԱՆՐ ԾԱԾԿՈՒՅԹՆԵՐ ԳՈՒՆԱՎՈՐ ՑԻՆԿԱՊԱՏ ԹԻԹԵԼԻՑ ՏԱՆԻՔԻ ՊԱՏՈՒՀԱՆԻ ՀԱՄԱՐ d=0.5մմ - 6.0մմ:
2. ՓԱՅՏԱՆՅՈՒԹԸ ՊԱՏԵԼ ՀԱԿԱՆԵԼԻՉ ԵՎ ՀԱԿԱՀՐԴԵՀԱՅԻՆ ՆՅՈՒԹԵՐՈՎ:
3. 8, 9, 10 ԴԻՐՔԵՐԻ ԵՐԿԱՐՈՒԹՅՈՒՆՆԵՐԸ ՃՇՏԵԼ ՏԵՂՈՒՄ:

ՏՆՕՐԵՆ	Մ.ՀՈՒՍՆՅԱՆ		TSH-14 ԱՆՈՒՇԱՎԱՆԻ ՄԱՆԿԱՊԱՐՏԵԶԻ ՎԵՐԱԿԱՌՈՒՅՑՈՒՄ		
ՆԳՃ	Ն. ՍՏԵՓԱՆՅԱՆ				
ՆԱԽԱԳԾԵՑ	Ա. ԱՂԱՋԱՆՅԱՆ		ՃԱՐՏԱՐԱՊԵՏԱՇԻՆԱՐԱՐԱԿԱՆ ՄԱՍ	ՓՈՒԼ	ԹԵՐԹ	ԹԵՐԹԵՐ
ՆԱԽԱԳԾԵՑ	Ն.ՆՇԱՆՅԱՆ			ԱՆ	Ճ-26	31
ՍՏՈՒԳԵՑ	Ն. ՍՏԵՓԱՆՅԱՆ		ՏԱՆԻՔԻ ՊԱՏՈՒՀԱՆ,ՄԱՄՆԱԳԻՐ	«ՄԱՌ ԵՎ ԴՈՒՍՏՐԵՐ» ՍՊԸ		